AB380E

8" Fire bell, outdoor use, 24 VDC



Details

- Suitable for outdoor use
- Slim profile
- Low current consumption - 20mA
- Quick and easy installation
- Diode polarised
- Low maintenance
- Very reliable
- EN54-3 Approved
- CPD compliant

AB380E

8" Fire bell, outdoor use, 24 VDC

Technische specificaties

Electrical

Type voeding	24 VDC
Aantal aansluitklemmen	2

Physical

Kleur	Rød
Type montage	Montering på bas, Vægmontering
Montagepositie	Wand
Montageplaat	Tief
Materiaal	Hög slagtålighet polykarbonat, Stål

Environmental

Vandaalbestendig	No
Omgeving	Udendørs

Regulatory

Conformiteit	CE, REACH, RoHS 3, WEEE
Certificering	CPR

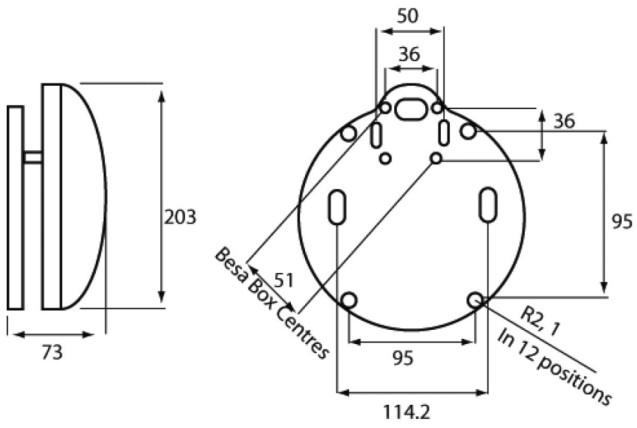

Als een bedrijf van innovatie behoudt Kidde Global Solutions zich het recht voor productspecificaties zonder kennisgeving te wijzigen. Ga voor de nieuwste productspecificaties online naar be.firesecurityproducts.com of neem contact op met uw verkoopvertegenwoordiger.

Last updated on 12 November 2026 - 18:57