NC-DPH-W

Rivelatore termico convenzionale serie NC (bianco)

Generalità

Il NC-DPH-W è un rivelatore di calore convenzionale configurabile.

Applicazioni

Il rivelatore supporta la base convenzionale NC□DPH□W per applicazioni standard, oppure la base con diodo NC□DBD□W quando è richiesta la funzionalità head□out conforme allo standard BS 5839. I livelli di sensibilità sono configurabili mediante il programmatore portatile NC□D□PT.



Dettagli

- Funzione di autodiagnostica
- Visibilità LED a 360° che evita la necessità di orientare specificamente il rivelatore, riducendo i tempi di installazione
- LED di polling configurabile
- Uscita per ripetitore LED
- 3 livelli di allarme configurabili (A1R, A2S and BS) tramite programmatore portatile NC-D-PT

NC-DPH-W

Rivelatore termico convenzionale serie NC (bianco)

Specifiche tecniche

Physical

Colour	Blanc (RAL 9016)
Mounting type	Loftmontering
Material (body)	ABS

Environmental

Vandal proof	No
Environment	Indendør

Regulatory

Compliancy	CE, WEEE
Certification	EN54-5
Voluntary marks	BOSEC

Prodotti compatibili

Categoria	Riferimento	Descrizione
Detection device	NC-D-PT	Programmatore portatile rivelatori convenzionali serie NC
Detection device	NC-DB-W	Base per rivelatore convenzionale serie NC (bianca)
Detection device	NC-DB2R-W	Base per rivelatore convenzionale serie NC con due relè (bianca)
Detection device	NC-DBD-W	Base per rivelatore convenzionale serie NC con diodo (bianca)
Detection device	NC-DBR-W	Base per rivelatore convenzionale serie NC con relè (bianca)
Notification device	PA25/3L	Ripetitore luminoso di allarme a led.

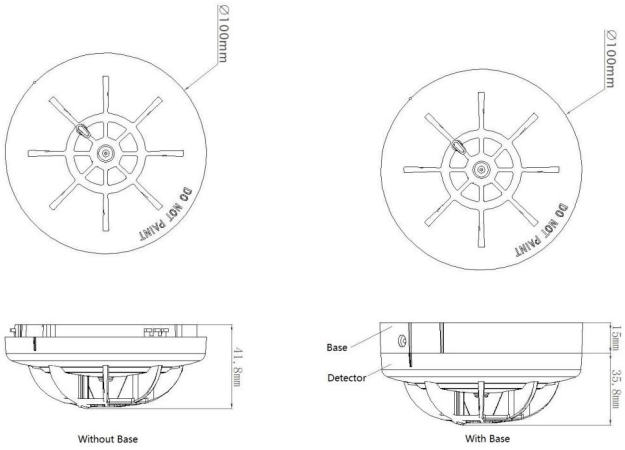

In quanto azienda in continua innovazione, Kidde Global Solutions si riserva il diritto di modificare le specifiche del prodotto senza preavviso. Per avere informazioni sempre aggiornate, visita it.firesecurityproducts.com online o contatta il tuo riferimento commerciale.

Last updated on 12 November 2026 - 18:57