NC-DPH-W

Détecteur de chaleur conventionnel (blanc)

General

The NC-DPH-W is a configurable conventional rate-of- rise or fixed temperature heat detector.

Application

The detector supports installation on the NC-DB-W conventional detector base for standard applications, or the NC-DBD-W diode base when head-out functionality to BS5839 standard is required. Detection sensitivities are programmable using the NC-D-PT device programmer.



Détails

- Auto-diagnostic
- Activation du test local avec interrupteur à lames sensibles
- Visibilité LED à 360° (angle de vue complet) évitant de perdre du temps à orienter spécifiquement le détecteur.
- Support LED de sondage configurable
- Sortie pour indicateur distant
- 3 niveaux de fonctionnement programmables (A1R, A2S et BS)

NC-DPH-W

Détecteur de chaleur conventionnel (blanc)

Spécifications techniques

General

Status indication	Red LED
User interface	Via LED - polling, fault, contamination and alarm
Compatibility	GST100A Series conventional CIEs as well as GST I-9319 Zone Monitor
Reset voltage	< 1 VDC
Reset time	<10 s
Alarm levels	3
Connectivity	Zone connection - 2-core (polarity sensitive), RI connection - 2-core (polarity sensitive)

Electrical

Operating voltage	9.5 to 28 VDC (24 VDC typical)
Current consumption	<60 µA (Quiescent) ≤55 mA (Alarm)
Cable specification	>1.0 mm²
No. of cable cores	2
Terminals	4

Detection

Detection principle	Heat
Sensitivity	Programmable
Zone length	Panel dependent

Output

Remote alarm output	1

Physical

Physical dimensions	54.5 mm (including base) x 100 mm Ø
Net weight	±110 g
Colour	Blanc (RAL 9016)
Mounting type	Deckenmontage
Material (body)	ABS

Environmental

Vandal proof	No
Operating temperature	-10 to +65°C
Relative humidity	0 to 95% noncondensing
Environment	Drinnen
IP rating	IP2x

Regulatory

Compliancy	CE, WEEE
Certification	EN54-5
Voluntary marks	BOSEC
Standards	LPCB

Produits compatibles

Catégorie	Référence	Description
Detection device	NC-D-PT	Konventionelles tragbares Programmiergerät
Detection device	NC-DB-W	Konventioneller Standard-Punktmeldersockel (Weiß)
Detection device	NC-DB2R-W	Konventioneller Doppelrelaissockel (weiß)
Detection device	NC-DBD-W	Conventional standard point detector base with diode (White)
Detection device	NC-DBR-W	Socle pour relais conventionnel (blanc)
Notification device	PA25/3L	PA25 Series Remote Indicator

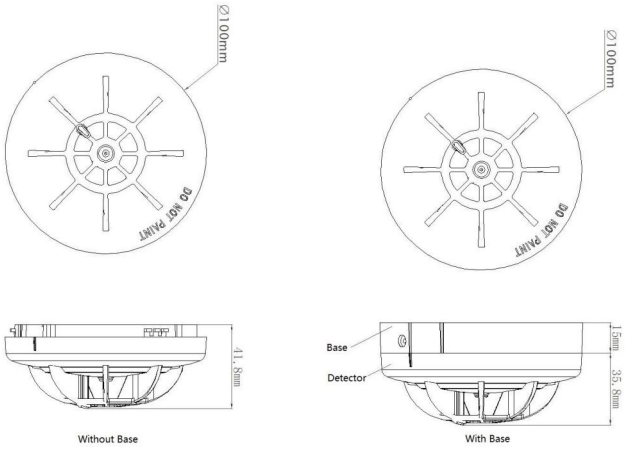

KIDDE COMMERCIAL

En tant que société d'innovation, Kidde Global Solutions se réserve le droit de modifier les spécifications des produits sans préavis. Pour les dernières spécifications du produit, visitez le site web fr.firesecurityproducts.com ou contactez votre représentant commercial.

Last updated on 12 November 2026 - 18:57