AB380E

8" Fire Bell, outdoor use, 24 VDC



AB380E

8" Fire Bell, outdoor use, 24 VDC

Spécifications techniques

Electrical

Type de bloc d’alimentation	24 VDC
Nombre de bornes de connexion	2

Physical

Couleur	Rot
Type de montage	Montering på bas, Wandmontage
Position de montage	Wand
Base de fixation	Tief
Matériel	Hög slagtålighet polykarbonat, Stahl

Environmental

Protégé contre le vandalisme	No
Environnement	Draussen

Regulatory

Conformité	CE, REACH, RoHS 3, WEEE
Certification	CPR

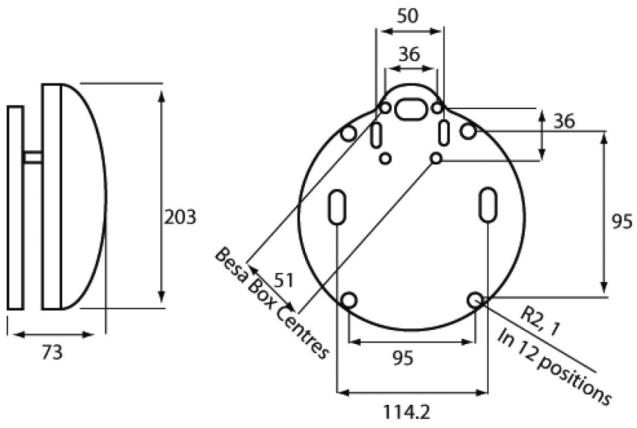

En tant que société d'innovation, Kidde Global Solutions se réserve le droit de modifier les spécifications des produits sans préavis. Pour les dernières spécifications du produit, visitez le site web be.firesecurityproducts.com ou contactez votre représentant commercial.

Last updated on 12 November 2026 - 18:57