AB380E

8" Fire Bel, outdoor use, 24 VDC



AB380E

8" Fire Bel, outdoor use, 24 VDC

Especificaciones técnicas

Electrical

Tipo de fuente de alimentación	24 VDC
Número de terminales de conexión	2

Physical

Color	Rot
Tipo de Montaje	Montering på bas, Wandmontage
Posición de montaje	Wand
Base de montaje	Tief
Material	Hög slagtålighet polykarbonat, Stahl

Environmental

Antivandálico	No
Entorno	Draussen

Regulatory

Cumplimiento	CE, REACH, RoHS 3, WEEE
Certificación	CPR

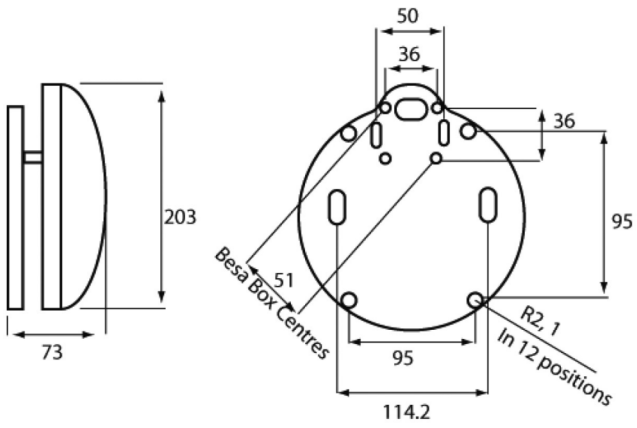

Como empresa innovadora, Kidde Global Solutions se reserva el derecho de modificar las especificaciones de los productos sin previo aviso. Para conocer las últimas especificaciones de los productos, visite la Web de es.firesecurityproducts.com o póngase en contacto con su comercial.

Last updated on 12 November 2026 - 18:57