TVGP-P01-0401-DOM-G

TruVision™ 4MP, Super lichtempfindlich, IP-Dome-Kamera, 2,8-12 mm Objektiv, grau

Allgemein

Die IP-Dome-Kameras der TruVision P-Serie verfügen über eine Vielzahl von Funktionen, die sie ideal für anspruchsvolle Sicherheits-, Überwachungs- und Monitoring-Anwendungen machen, z. B. für Gewerbe, Einzelhandel und Großprojekte. Erhältlich in 4 und 8MP 4K Auflösungen liefern sie hochwertige Bilder dank ihrer extremen Lichtempfindlichkeit, die auch bei Dunkelheit für klare Sicht sorgt.

Die Kameras unterstützen bis zu 4 konfigurierbare Videoströme, die es dem Benutzer ermöglichen, die Live-Fernüberwachungsfunktionen der Kamera zu optimieren und gleichzeitig die Bandbreitennutzung zu kontrollieren. Das motorisierte Varioobjektiv mit Auto-Iris-Technologie ermöglicht es dem Benutzer, die Zoomstufe und den Fokus ferngesteuert einzustellen, um jederzeit und überall scharfe Bilder zu erhalten. Neben der Kompatibilität mit anderen TruVision-Produkten und VMS-Software von Drittanbietern unterstützen die Kameras auch die Aufzeichnung auf NAS- oder lokalen MicroSD-Karten, um die Daten im Falle von Netzwerkunterbrechungen zu schützen.

Die Kameras gehen über die Standard-Bewegungserkennung hinaus und bieten erweiterte Alarmfunktionen, wie z. B. die Erkennung von Kreuzungspunkten, das Erkennen von Eindringlingen, das Erkennen des Eintritts in einen bestimmten Bereich, das Erkennen des Austritts aus einem bestimmten Bereich und die Gesichtserkennung. Mit ihrer intelligenten Personen-/Fahrzeugfilterfunktion kann die Kamera irrelevante Bewegungs- oder VCA-Ereignisse ignorieren, was automatisch zu einem geringeren Speicherverbrauch und einem schnelleren Abruf relevanter Videoereignisse führt.



Einzelheiten

- Maximale Auflösung: 2688 × 1520
- H.265(+), H.264(+) und MJPEG-Kompression
- 4 unabhängige, konfigurierbare Videostreams
- Motorisiertes Zoomobjektiv 2,8 bis 12 mm mit Autofokus
- IR-Beleuchtung bis zu 40 m
- P-Blende
- ONVIF-Profile S, G und T
- Umfangreiche Video-Intelligenz (VCA)
- Bis zu 140 dB großer Dynamikbereich
- Edge-Aufnahme bis zu 256 GB mit optionaler SD-Karte

TVGP-P01-0401-DOM-G

TruVision™ 4MP, Super lichtempfindlich, IP-Dome-Kamera, 2,8-12 mm Objektiv, grau

Technische Spezifikationen

General

Technology	IP
Video standard	NTSC, PAL
Image settings	De-Fog, Flur-Ansicht, Spiegel, ROI (Region Of Interest)
Privacy masking	Ja
Software compatibility	Milestone XProtect, OnGuard, TruVision Navigator, TVRmobile, Webbrowser

Camera

Sensor size	1/1.8"
Max. resolution	4 MPX
Sensor scan	Progressiv
Sensor type	CMOS
Shutter time	1/3 s bis 1/100,000 s

Lighting performance

WDR type	Echt-WDR
WDR	140 dB
Digital noise reduction	3D DNR
Day/night	Echt Tag / Nacht
Motorized IR cut filter	Yes
Color sensitivity	Farbe: 0,0014 Lux @ (F1.4, AGC ON),S/W: 0 Lux mit IR
Infrared (IR)	Yes
IR range	Bis zu 40 m
IR wavelength	850 nm

Encoding

Video streams	4
Main stream compression	H.264, H.264+, H.265, H.265+
Sub stream compression	H.264, H.265, MJPEG
Third stream compression	H.264, H.265
Video bit rate	32 bis 8 Mbps
Main stream resolutions	1280 x 720 (XVGA), 1920 x 1080 (1080p), 2688 x 1520
Sub stream resolutions	1280 x 720 (XVGA), 640 x 360 (nHD), 640 x 480 (VGA)
Third stream resolutions	1280 x 720 (XVGA), 1920 x 1080 (1080p), 640 x 360 (nHD), 640 x 480 (VGA)
4. Stream-Kompression	H.265, H.264, MJPEG
4. Stream-Entschließungen	1280 x 720 (XVGA), 640 x 480 (VGA), 640 x 360 (nHD)
Max. Auflösung @ fps	2688 × 1520 @ 25/30 fps

Lens

Lens type	Varifokal motorisiert
Focal length	2,8 bis 12 mm: horizontaler Blickwinkel 114 bis 41,8°, vertikaler Blickwinkel 59,3 bis 23,6°, diagonaler Blickwinkel 141,3 bis 48,1°
P-iris	Yes
Auto focus	Yes
Motorized zoom	Yes

DORI

Detection	60 to 149 m
Observation	23.8 to 59.1 m
Recognition	12 to 29.8 m
Identification	6 to 14.9 m

Network

Network interface	RJ-45 10/100 Mbit / s selbstanpassende Ethernet-Schnittstelle
Integration	CGI, ISAPI, ONVIF Profil G, ONVIF Profil S, ONVIF Profile T
Supported network protocols	802.1x, Bonjour, DDNS, DHCP, DNS, FTP, HTTP, HTTPS, ICMP, IGMP, IPv4, IPv6, NTP, PPPoE, Qos, RTCP, RTP, RTSP, SMTP, SNMP, TCP/IP, UPnP

WiFi

Security	Passwortschutz, HTTPS-Verschlüsselung, 802.1x-Authentifizierung (EAP-TLS, EAP-LEAP, EAP-MD5), Wasserzeichen, IP-Adressfilter, Basis- und Digest-Authentifizierung für HTTP/HTTPS, WSSE- und Digest-Authentifizierung für ONVIF, RTP/RTSP über HTTPS, Timeout-Ei

Audio

Audio compression	G.711alaw, G.711ulaw, G.722.1, G.726, MP2L2, MP3, PCM
Audio in	1 Eingang (Line-In), Klemmleiste, max. Eingangsamplitude: 3,3 Vss, Eingangsimpedanz: 4,7 KΩ,
Audio out	1 Ausgang (Line-Out), Klemmenleiste, maximale Ausgangsamplitude: 3,3 Vss, Ausgangsimpedanz: 100 Ω

Alarm I/O

Alarm inputs	2
Alarm outputs	2 Ausgänge (24 VAC/VDC, 1A max)

Storage

Local storage support	Yes
Local storage type	Integrierter Micro SD/SDHC/SDXC-Kartensteckplatz
Max. SD card capacity	256 GB

Video intelligence

Alarm trigger	HDD error, HDD full, Invalid login, IP address conflict, Network disconnected, Video tampering
ROI	5 feste Regionen für Mainstream und Substream
Smart event	Erweiterte Bewegungserkennung, Audio exception detection, De-Fokus, Face capture, Einbruchmeldetechnikserkennung, Line crossing detection, Object removal detection, People counting, People management, Erkennung eines Bereichseintritts, Region exiting detection, Bildwechsel, Unattended baggage detection

TVGP-P01-0401-DOM-G

TruVision™ 4MP, Super lichtempfindlich, IP-Dome-Kamera, 2,8-12 mm Objektiv, grau

Electrical

Operating voltage	12 VDC ± 25%, 0,9 A, 24 VAC ± 20%, 0,75 A, zweiadrige Klemmleiste, PoE: 802.3af, Klasse 3, 36 V bis 57 V, 0,36 A bis 0,23 A
Power consumption	12 VDC, 0,9 A, max. 10,8 W, 24 VAC, 0,75 A, max. 10,8 W, PoE: 802.3at, max. 12.9 W

Physical

Physical dimensions	Ø162 × 141.8 mm
Net weight	1420 g
Shipping weight	2058 g
Colour	Grau
Form Factor	Dome

Environmental

Vandal proof	Yes
Impact rating	IK10
Environment	Draussen
Operating temperature	-40 bis +60°C
Relative humidity	<95% nicht kondensierend
IP rating	IP67

Regulatory

Compliancy	CE, FCC, REACH, RoHS, UL, WEEE

Kompatible Produkte

Kategorie	Referenz	Beschreibung
Brackets & Mounts	TVD-CB9	TruVision Sockel für Außen-Domekameras Serie 7
Brackets & Mounts	TVD-CBW	TruVision beslag til vægmontering. Kan kombineres med kameramonteringsskåle TVD-CB2, TVD-CB3, TVD-CB5A, TVD-CB6, TVD-CB7
Brackets & Mounts	TVD-M-PMA-SS	TruVision Mastadapter (Edelstahl)
Brackets & Mounts	TVD-PPB	Abgehängte Deckenhalterung
Brackets & Mounts	TVD-SNB-BB	Profilbox für TVD-SNB oder TVD-M2-WM

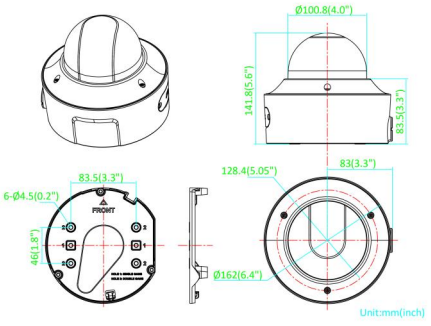

Als innovatives Unternehmen behält sich Kidde Global Solutions das Recht vor, Produktspezifikationen ohne Ankündigungen zu ändern. Für die aktuellsten Produktspezifikationen, besuchen Sie bitte de.firesecurityproducts.com online oder kontaktieren Sie bitte unsere Vertriebsmitarbeiter.

Last updated on 12 November 2026 - 18:57