DC113

Inbouw rolcontact met vertikale rol, kleur wit, met sabotagelus, ca. 30 cm kabel, NC.

Een compleet gamma

Wij hebben het product dat u nodig heeft voor elke toepassing. Ons gamma contacten is één van de meest uitgebreide: opbouwmontage, inbouwmontage, vloermontage, deurmontage…….. Om het hoofd te bieden aan de meest uiteenlopende toepassingen – residentieel, industrieel of commercieel.



Details

- Ideaal voor residentiële, commerciële en industriële toepassingen
- Getest voor minimum 10.000.000 cycli
- Gesloten lus contact en sabotagelus
- Incert gekeurd

DC113

Inbouw rolcontact met vertikale rol, kleur wit, met sabotagelus, ca. 30 cm kabel, NC.

Technische specificaties

General

Application type	Montagem Embutida
Contact type	NF
Connectivity	4 wires, 2 m

Wired/wireless

Wired-wireless	Kablede

Physical

Dimensions contact / sensor	19 x 44 mm (Ø x L)
Colour	Beige

Regulatory

Certification	INCERT

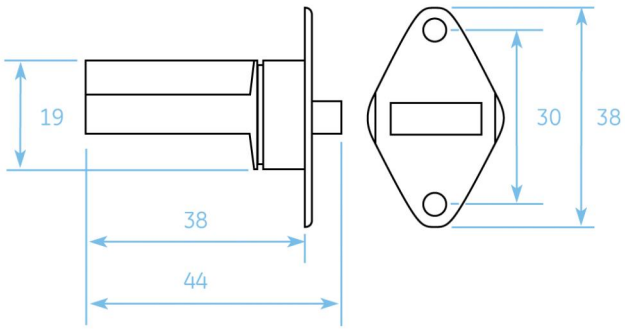

Als een bedrijf van innovatie behoudt Kidde Global Solutions zich het recht voor productspecificaties zonder kennisgeving te wijzigen. Ga voor de nieuwste productspecificaties online naar be.firesecurityproducts.com of neem contact op met uw verkoopvertegenwoordiger.

Last updated on 12 November 2026 - 18:57