# S25-1MLC-B-2

**Módulo mini-GBIC SFP 100Base-FX, módulo B, 1 Fibra MM, 2 Km.**



# S25-1MLC-B-2

## Módulo mini-GBIC SFP 100Base-FX, módulo B, 1 Fibra MM, 2 Km.

## Especificaciones técnicas

### General

| | |
|---|---|
| Category | SFP |
| Port type | Multi Modus |
| No. of fibers | 1 |
| Port speed | 100 Mbps |
| Wavelength | 850 nm |

### Regulatory

| | |
|---|---|
| Compliancy | CE, REACH, RoHS 2 |

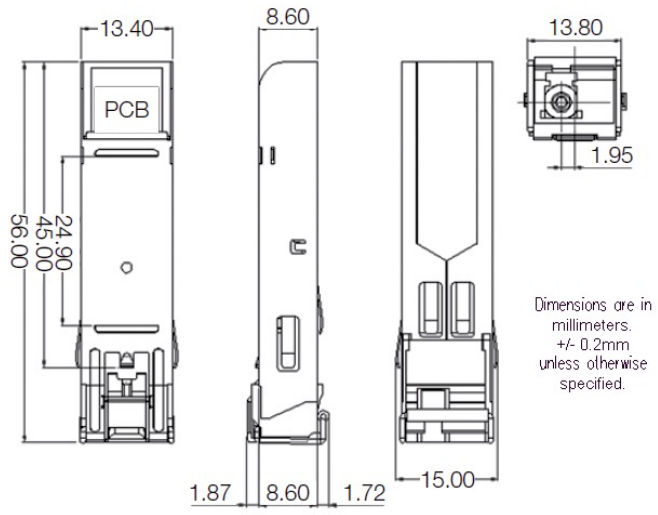


Como empresa innovadora, Kidde Global Solutions se reserva el derecho de modificar las especificaciones de los productos sin previo aviso. Para conocer las últimas especificaciones de los productos, visite la Web de es.firesecurityproducts.com o póngase en contacto con su comercial.

Last updated on 12 November 2026 - 20:20