S30-2SLC-10

SFP-Port 1000Base-LX10 Mini-GBIC Module - 2 Fiber - 10Km - Single-Mode – 1310nm (0~50°C)



S30-2SLC-10

SFP-Port 1000Base-LX10 Mini-GBIC Module - 2 Fiber - 10Km - Single-Mode – 1310nm (0~50°C)

Specifiche tecniche

General

Category	SFP
Port type	Enkelt Tilstand
No. of fibers	2
Port speed	Gigabit
Wavelength	1310 nm

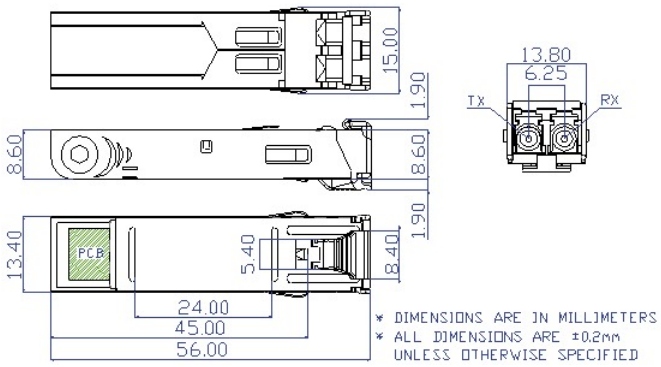

In quanto azienda in continua innovazione, Kidde Global Solutions si riserva il diritto di modificare le specifiche del prodotto senza preavviso. Per avere informazioni sempre aggiornate, visita it.firesecurityproducts.com online o contatta il tuo riferimento commerciale.

Last updated on 12 November 2026 - 20:20