AB360

6" Fire Bell, indoor use, 24 VDC



AB360

6" Fire Bell, indoor use, 24 VDC

Technische Spezifikationen

Electrical

Power supply type	24 VDC
Number of connection terminals	2

Physical

Colour	Rot
Mounting type	Montaż na podstawie, Wandmontage
Mounting position	Naścienny
Mounting base	Głeboki
Material	Stahl

Environmental

Vandal proof	No
Environment	Drinnen

Regulatory

Compliancy	CE, REACH, RoHS 3, WEEE
Certification	CPR

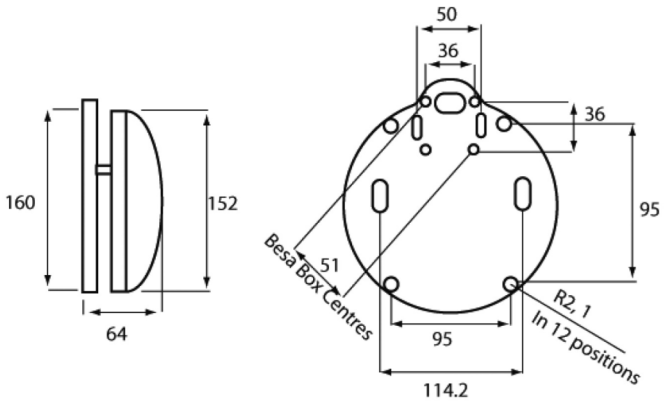

Als innovatives Unternehmen behält sich Kidde Global Solutions das Recht vor, Produktspezifikationen ohne Ankündigungen zu ändern. Für die aktuellsten Produktspezifikationen, besuchen Sie bitte de.firesecurityproducts.com online oder kontaktieren Sie bitte unsere Vertriebsmitarbeiter.