AB360

6" Fire Bell, indoor use, 24 VDC



AB360

6" Fire Bell, indoor use, 24 VDC

Tekniska specifikationer

Electrical

Power supply type	24 VDC
Number of connection terminals	2

Physical

Colour	Rød
Mounting type	Montage op basis, Vægmontering
Mounting position	Wall
Mounting base	Deep
Material	Stål

Environmental

Vandal proof	No
Environment	Indendør

Regulatory

Compliancy	CE, REACH, RoHS 3, WEEE
Certification	CPR

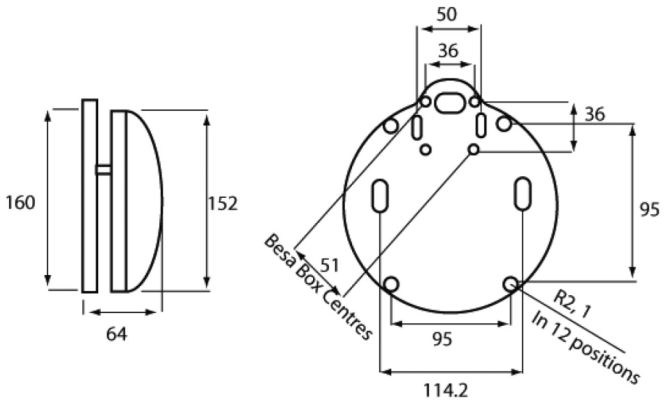

Kidde Global Solutions förbehåller sig rätten att ändra produktspecifikationer utan föregående meddelande. För de senaste produktspecifikationerna, besök se.firesecurityproducts.com online eller kontakta din försäljningsrepresentant.

Last updated on 12 November 2026 - 18:57