AB360

6" Fire Bell, indoor use, 24 VDC



AB360

6" Fire Bell, indoor use, 24 VDC

Specyfikacja techniczna

Electrical

Power supply type	24 VDC
Number of connection terminals	2

Physical

Colour	Red
Mounting type	Montage op basis, Wall mount
Mounting position	Wall
Mounting base	Deep
Material	Steel

Environmental

Vandal proof	No
Environment	Indoor

Regulatory

Compliancy	CE, REACH, RoHS 3, WEEE
Certification	CPR

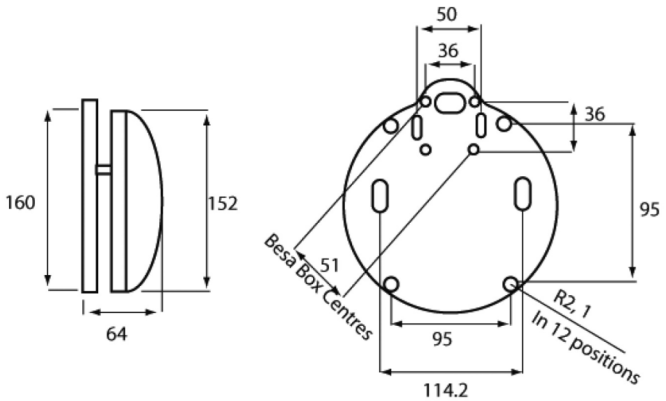

Będąc firmą innowacyjną, Kidde Global Solutions zastrzega sobie prawo do zmian w specyfikacji wyrobów bez uprzedzenia. W celu uzyskania najnowszych specyfikacji prosimy o wizytę na stronach pl/firesecurityproducts.com lub kontakt z przedstawicielem handlowym.

Last updated on 12 November 2026 - 18:57