N-MC-S-R

MCP Accessory - Intelligent Manual Call Point Trim Skirt - Red

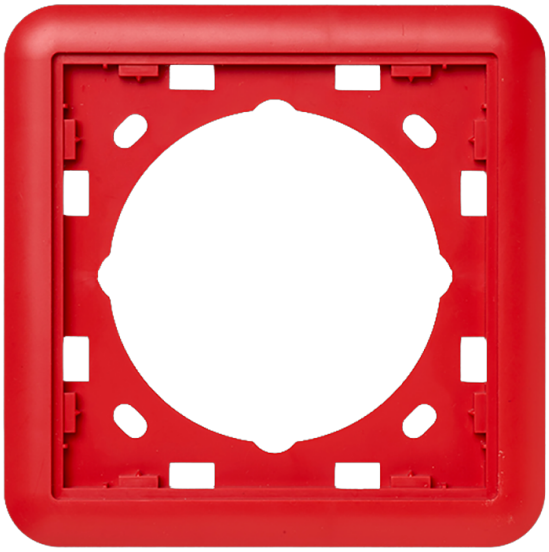

N-MC-S-R

MCP Accessory - Intelligent Manual Call Point Trim Skirt - Red

Specifiche tecniche

Physical

Colour	Rood (RAL 3028)
Mounting type	Vægmontering
Material (body)	Noryl SE100 (zelfdovend)

Environmental

Vandal proof	No
Environment	Indendør

Regulatory

Compliancy	CE, REACH, RoHS 2, WEEE

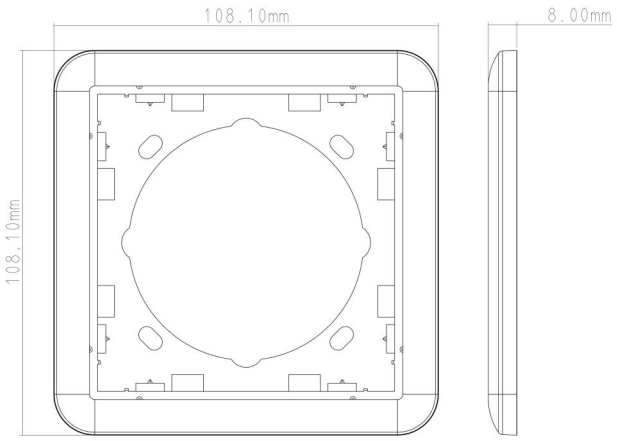

KIDDE COMMERCIAL

In quanto azienda in continua innovazione, Kidde Global Solutions si riserva il diritto di modificare le specifiche del prodotto senza preavviso. Per avere informazioni sempre aggiornate, visita it.firesecurityproducts.com online o contatta il tuo riferimento commerciale.

Last updated on 12 November 2026 - 18:57