N-MC-S-R

MCP Accessory - Intelligent Manual Call Point Trim Skirt - Red

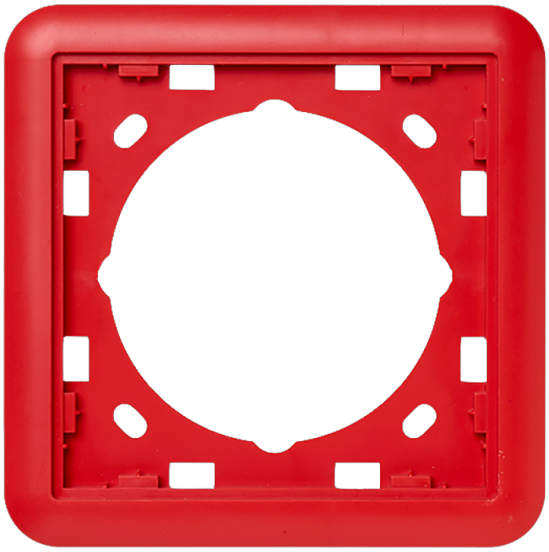

N-MC-S-R

MCP Accessory - Intelligent Manual Call Point Trim Skirt - Red

Spécifications techniques

Physical

Colour	Red (RAL 3028)
Mounting type	Wall mount
Material (body)	Noryl SE100 (self-extinguishing)

Environmental

Vandal proof	No
Environment	Indoor

Regulatory

Compliancy	CE, REACH, RoHS 2, WEEE

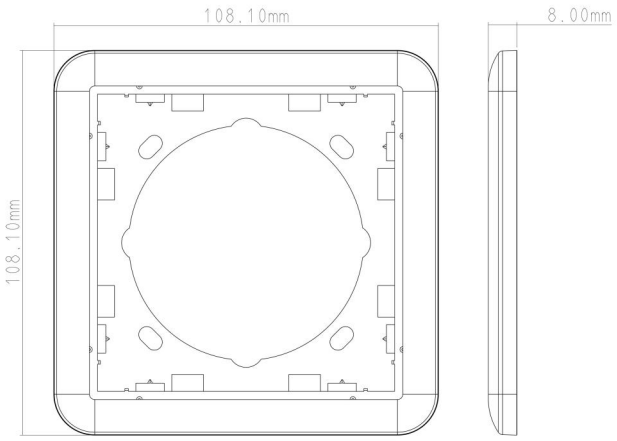

KIDDE COMMERCIAL

En tant que société d'innovation, Kidde Global Solutions se réserve le droit de modifier les spécifications des produits sans préavis. Pour les dernières spécifications du produit, visitez le site web fr.firesecurityproducts.com ou contactez votre représentant commercial.

Last updated on 12 November 2026 - 18:57