S30-2MLC-2

SFP-Port 1000Base-SX2 Mini-GBIC Module - 2 Fiber - 2Km - Multi-Mode – 1310nm (0~50?) - Based on 50/125microm OM4 Laser Optimised Fiber



S30-2MLC-2

SFP-Port 1000Base-SX2 Mini-GBIC Module - 2 Fiber - 2Km - Multi-Mode – 1310nm (0~50?) - Based on 50/125microm OM4 Laser Optimised Fiber

Technische Spezifikationen

General

Category	SFP
Port type	Multi Modus
No. of fibers	2
Port speed	Gigabit
Wavelength	1310 nm

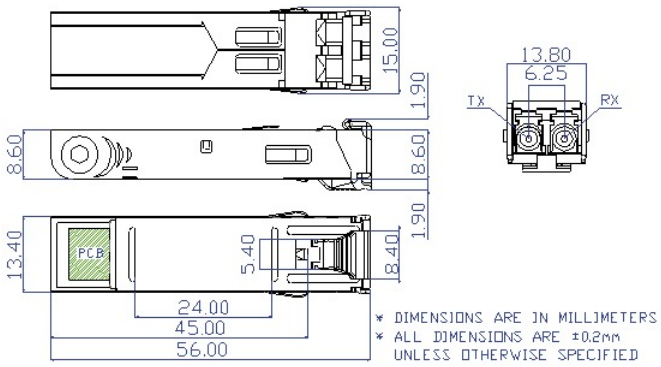

Als innovatives Unternehmen behält sich Kidde Global Solutions das Recht vor, Produktspezifikationen ohne Ankündigungen zu ändern. Für die aktuellsten Produktspezifikationen, besuchen Sie bitte de.firesecurityproducts.com online oder kontaktieren Sie bitte unsere Vertriebsmitarbeiter.