AB360

Brandklokke 6", indendørs brug, 24 VDC



AB360

Brandklokke 6", indendørs brug, 24 VDC

Tekniske specifikationer

Electrical

Power supply type	24 VDC
Number of connection terminals	2

Physical

Colour	Rød
Mounting type	Montage op basis, Vægmontering
Mounting position	Wall
Mounting base	Deep
Material	Stål

Environmental

Vandal proof	No
Environment	Indendør

Regulatory

Compliancy	CE, REACH, RoHS 3, WEEE
Certification	CPR

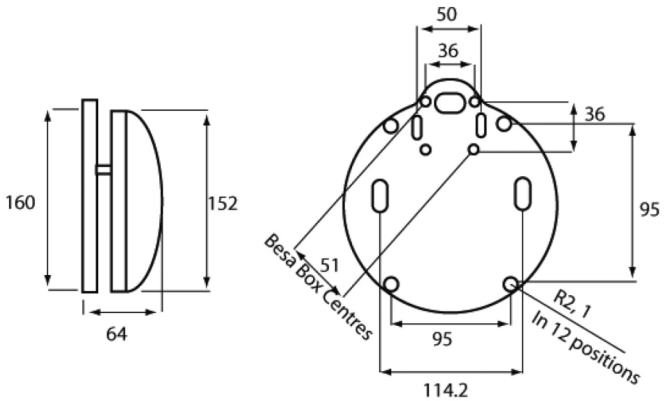

Kidde Global Solutions er et innovativt selskab og forbeholder sig ret til at ændre produktspecifikationer uden varsel. De nyeste produktspecifikationer kan du finde på dk.firesecurityproducts.com eller ved at kontakte din salgsrepræsentant hos.

Last updated on 12 November 2026 - 18:57