S40-2SLC-10

Module SFP+ 10GBase-LR Fibre Optique Transmetteur -10km - SM



S40-2SLC-10

Module SFP+ 10GBase-LR Fibre Optique Transmetteur -10km - SM

Spécifications techniques

General

Category	SFP
Port type	Einzelner Modus
No. of fibers	2
Port speed	10G
Wavelength	1310 nm

Regulatory

Compliancy	CE, FCC

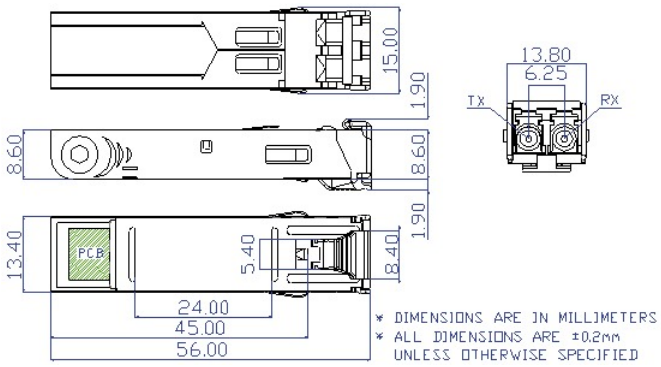

En tant que société d'innovation, Kidde Global Solutions se réserve le droit de modifier les spécifications des produits sans préavis. Pour les dernières spécifications du produit, visitez le site web fr.firesecurityproducts.com ou contactez votre représentant commercial.

Last updated on 12 November 2026 - 20:20