AB360-06

6" Fire Bell For Indoor Use, 24Vdc - Swedish



AB360-06

6" Fire Bell For Indoor Use, 24Vdc - Swedish

Technische Spezifikationen

Electrical

Power supply type	24 VDC
Number of connection terminals	2

Physical

Colour	Red
Mounting type	Base mount, Wall mount
Mounting position	Wall
Mounting base	Deep
Material	Steel

Environmental

Vandal proof	No
Environment	Indoor

Regulatory

Compliancy	CE, REACH, RoHS 3, WEEE
Certification	CPR

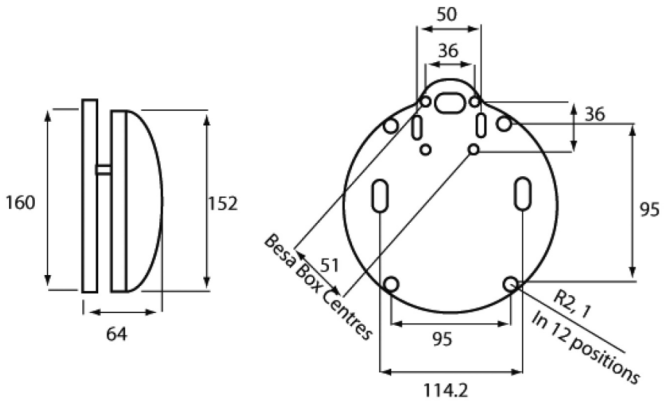

Als innovatives Unternehmen behält sich Kidde Global Solutions das Recht vor, Produktspezifikationen ohne Ankündigungen zu ändern. Für die aktuellsten Produktspezifikationen, besuchen Sie bitte de.firesecurityproducts.com online oder kontaktieren Sie bitte unsere Vertriebsmitarbeiter.