# DC113

**Contact poussoir, 37.1 x ø 19.05 mm, sortie sur 4 fils de 2 m.**

## Contact poussoir à encastrer

Le contact DC113 offre un rapidité d'installation et la sécurité d'un contact poussoir fiable. Un seul trou suffit pour monter le DC113. L'ensemble du contact est logé dans un seul bloc. Ce système de montage encastré dissimule le contact dans le cadre de la porte qu'il protège.

## Fonctionnement fiable

Le contact poussoir DC113 est conçu pour fonctionner sur une surface inférieure en contact avec la porte. Cela réduit la probabilité que de la saleté ou d'autres débris endommage le mécanisme. Spécialement conçu dans un boîtier plastique ABS protégeant le poussoir de la pression exercée par le gonflement du bois.

## Applications

Utilisez le DC113 pour protéger les accès portes et fenêtres. Il peut être également utilisé pour protéger des objets de valeur, tels que des antiquités, livres ou les oeuvres d'art en plaçant l'objet sur le ontact.



## Détails

- Idéal pour les portes résidentielles
- Contact poussoir
- Bordures de fixation fiables
- Cales avec vis de montage incluses
- Incert

# DC113

## Contact poussoir, 37.1 x ø 19.05 mm, sortie sur 4 fils de 2 m.

## Spécifications techniques

### General

| | |
|---|---|
| Application type | Montage encastré |
| Contact type | NC |
| Connectivity | 4 wires, 2 m |

### Wired/wireless

| | |
|---|---|
| Wired-wireless | Verdrahtet |

### Physical

| | |
|---|---|
| Dimensions contact / sensor | 19 x 44 mm (Ø x L) |
| Colour | Beige |

### Regulatory

| | |
|---|---|
| Certification | INCERT |

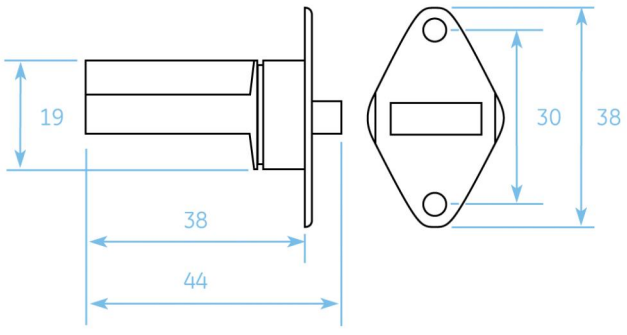


En tant que société d'innovation, Kidde Global Solutions se réserve le droit de modifier les spécifications des produits sans préavis. Pour les dernières spécifications du produit, visitez le site web be.firesecurityproducts.com ou contactez votre représentant commercial.

Last updated on 12 November 2026 - 18:57