AB380E

8" Fire Bel, outdoor use, 24 VDC



AB380E

8" Fire Bel, outdoor use, 24 VDC

Especificaciones técnicas

Electrical

Power supply type	24 VDC
Number of connection terminals	2

Physical

Colour	Rot
Mounting type	Assemblage sur socle, Wandmontage
Mounting position	Mur
Mounting base	Profondeur
Material	Polycarbonate haut impact, Stahl

Environmental

Vandal proof	No
Environment	Draussen

Regulatory

Compliancy	CE, REACH, RoHS 3, WEEE
Certification	CPR

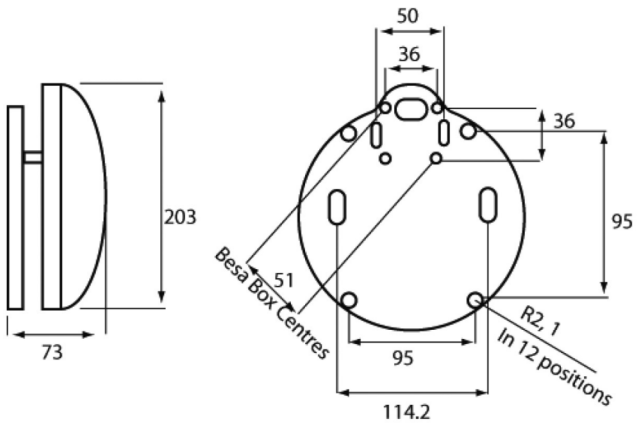

Como empresa innovadora, Kidde Global Solutions se reserva el derecho de modificar las especificaciones de los productos sin previo aviso. Para conocer las últimas especificaciones de los productos, visite la Web de es.firesecurityproducts.com o póngase en contacto con su comercial.

Last updated on 12 November 2026 - 18:57