AB360-06

6" Fire Bell For Indoor Use, 24Vdc - Swedish



AB360-06

6" Fire Bell For Indoor Use, 24Vdc - Swedish

Specyfikacja techniczna

Electrical

Power supply type	24 VCC
Number of connection terminals	2

Physical

Colour	Red
Mounting type	Montaje sobre base, Wall mount
Mounting position	Pared
Mounting base	Profundo
Material	Steel

Environmental

Vandal proof	No
Environment	Indoor

Regulatory

Compliancy	CE, REACH, RoHS 3, WEEE
Certification	CPR

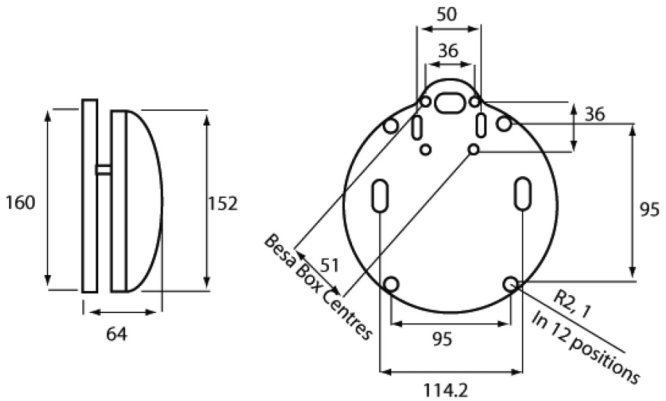

Będąc firmą innowacyjną, Kidde Global Solutions zastrzega sobie prawo do zmian w specyfikacji wyrobów bez uprzedzenia. W celu uzyskania najnowszych specyfikacji prosimy o wizytę na stronach pl/firesecurityproducts.com lub kontakt z przedstawicielem handlowym.

Last updated on 12 November 2026 - 18:57