# KE-DBA-IPW

## Intelligentes adressierbares Sockelzubehör - wetterfester Sockel (weiß)

### Allgemein

Die innovative Excellence-Reihe intelligenter adressierbarer Geräte bietet erweiterte Funktionen für Zuverlässigkeit und Sicherheit. In Verbindung mit Funktionen für einfache Installation und Wartung neuer Brandmeldesysteme ist dies die perfekte Lösung für eine außergewöhnliche Gesamtleistung.

Das KE-DBA-IPW ist ein Zubehörteil für die Oberflächenmontage der Excellence-Serie. Es ermöglicht die Installation von Ringkabeln in feuchten Umgebungen, indem es die Verwendung von Kabelverschraubungen ermöglicht, um den Kabeleintritt in den Sockel vor eindringendem Wasser über die Kabel abzudichten. An der Wand des Sockels sind vier Eintrittspunkte für seitliche Eintrittsverschraubungen vorgesehen. Der hintere Kabeleintritt in den Sockel ist auch mit zwei ähnlichen Kabelverschraubungsausbrüchen verfügbar.

### Installation

Die Leitungseinführungspunkte werden praktischerweise mit Ausbrüchen und Bohrstellen geliefert, um beide Installationsmethoden zu erleichtern.

Der Standard-Meldersockel der Excellence-Serie passt genau in die Vorrichtung und vervollständigt die Installation mit dem gleichen Funktionsumfang wie bei der Standard-Aufputzmontage, einschließlich der Möglichkeit zur Anbringung von Adressschildern an zwei Stellen, einer Kopfverriegelung, um ein unbefugtes Entfernen des Melders zu verhindern, und Geräteausrichtungsfunktionen für eine schnelle, einfache und sichere Platzierung des Melders.



### Einzelheiten

- Zweifacher Kabeleingang auf der Rückseite mit Stopfbuchsenunterstützung und viel Platz für Kabel
- Kabelverschraubungshalterung zur Vermeidung von Wassereintritt auf 4 Seiten
- Bohrlochhalterung für die Kabeleinführung erleichtert die Installation
- Externe Schraubbefestigungen verringern das Risiko des Eindringens von Wasser
- Durch die doppelte Platzierung der Adressschilder wird eine Ausrichtung vermieden, die Adressschilder verdeckt
- Unterstützt Standardsockel der Excellence-Serie ohne Funktionsverlust, alle Sockelfunktionen bleiben nutzbar
- Unterstützt den Zugriff auf den wählbaren Melder-Verriegelungsmechanismus, der vor unbefugter Entfernung des Melders schützt

# KE-DBA-IPW

## Intelligentes adressierbares Sockelzubehör - wetterfester Sockel (weiß)

## Technische Spezifikationen

### General

| | |
|---|---|
| Compatibility | Sockel der Excellence-Serie |

### Physical

| | |
|---|---|
| Physical dimensions | 104 x 57 mm (Ø x D) |
| Net weight | 165 g |
| Colour | Blanco (RAL 9016) |
| Mounting type | Deckenmontage |
| Cable entries | 6 (2 hinten, 4 seitlich 25 mm (Ø)) |
| Material (body) | Geformtes ABS |

### Environmental

| | |
|---|---|
| Vandal proof | No |
| Operating temperature | -30 bis +85°C |
| Relative humidity | 20 bis 95 % nicht kondensierend |
| Environment | Drinnen |

### Regulatory

| | |
|---|---|
| Compliancy | CE, REACH, RoHS 3, WEEE |
| Certification | CE |

### Kompatible Produkte

| Kategorie | Referenz | Beschreibung |
|---|---|---|
| Detection device | KE-DB3010W | Zubehör für intelligente Melder der Excellence-Serie – Standardsockel |
| Detection device | KE-DBA-TAGW | ActivSense™ Intelligent Universal Base Accessory - Address Tag (White) |

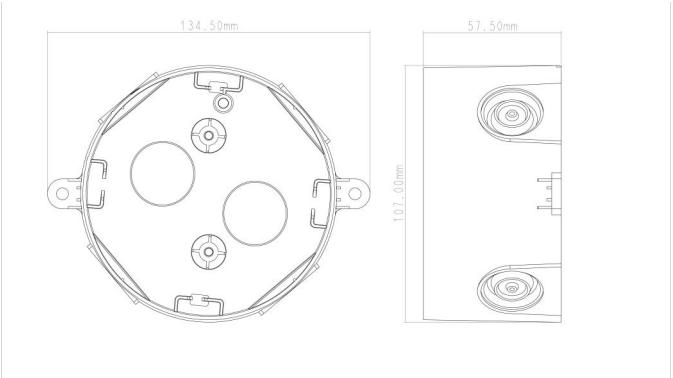


KIDDE COMMERCIAL

Als innovatives Unternehmen behält sich Kidde Global Solutions das Recht vor, Produktspezifikationen ohne Ankündigungen zu ändern. Für die aktuellsten Produktspezifikationen, besuchen Sie bitte de.firesecurityproducts.com online oder kontaktieren Sie bitte unsere Vertriebsmitarbeiter.