AB360-06

Brandklokke 6" til indendørs brug (24 V DC)



AB360-06

Brandklokke 6" til indendørs brug (24 V DC)

Tekniske specifikationer

Electrical

Power supply type	24 VCC
Number of connection terminals	2

Physical

Colour	Rød
Mounting type	Montaje sobre base, Vægmontering
Mounting position	Pared
Mounting base	Profundo
Material	Stål

Environmental

Vandal proof	No
Environment	Indendør

Regulatory

Compliancy	CE, REACH, RoHS 3, WEEE
Certification	CPR

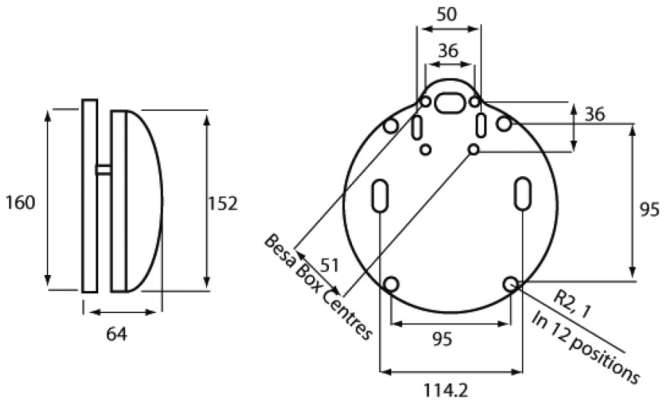

Kidde Global Solutions er et innovativt selskab og forbeholder sig ret til at ændre produktspecifikationer uden varsel. De nyeste produktspecifikationer kan du finde på dk.firesecurityproducts.com eller ved at kontakte din salgsrepræsentant hos.

Last updated on 12 November 2026 - 18:57