KE-AS3111W

Avvisatore ottico/acustico VID indirizzato serie Excellence con isolatore, corpo bianco

Generalità

L'innovativa gamma Excellence di dispositivi intelligenti indirizzati offre funzionalità avanzate per garantire affidabilità e prestazioni. Grazie a funzionalità che semplificano l'installazione e la manutenzione è la soluzione perfetta per prestazioni complessive eccezionali.

Il KE-AS3111W è una sirena di allarme con lampeggiante VID con corpo BIANCO e isolatore di cortocircuito integrato per sistemi di rivelazione incendio serie Excellence. È alimentato dal loop incendio con sincronizzazione automatica controllata dalla centrale di rivelazione incendio.



Installazione

Per facilitare l'installazione dei sistemi i dispositivi di segnalazione incendio Excellence utilizzano la stessa la base di fissaggio standard dei rivelatori puntiformi Excellence. Ciò consente un cablaggio standardizzato con meno problemi in caso di modifiche al sistema. Sono disponibili accessori di installazione opzionali per l'ingresso cavi con tubi a vista e montaggio etichetta con l'indirizzo del dispositivo.

Indicatori a LED multicolore locali aiutano a riconoscere lo stato del dispositivo senza dover consultare la centrale di rivelazione incendio.

Configurazione & Funzionamento

La configurazione del dispositivo è controllata dalla centrale di rivelazione incendio e può essere modificata senza dover accedere al dispositivo.

In caso di sovraccarico del loop, tutti i dispositivi di segnalazione Excellence offrono un'esclusiva funzione di "attivazione assistita da batteria", che consente al dispositivo di prendere alimentazione da 3 batterie CR123, che possono essere installate opzionalmente sul dispositivo. L'utilizzo delle batterie protegge il loop da possibili sovraccarichi che potrebbero mettere a rischio il sistema e permettono di collegare fino a 128 dispositivi di segnalazione incendio a qualsiasi loop Excellence. Quando le batterie vengono utilizzate il dispositivo supervisiona lo stato e con un ampio preavviso indica se è necessaria la sostituzione. In condizioni operative standard, le batterie dovrebbero garantire oltre 5 anni di funzionamento senza necessità di sostituzione.

Sicurezza

Il test automatico giornaliero garantisce che, all'attivazione del dispositivo, tutto funzioni come previsto. Il test automatico di pre-attivazione garantisce che venga generato un avviso prima che si verifichi un evento, riducendo al minimo il rischio quando è necessaria una segnalazione di allarme. Grazie all'isolatore di cortocircuito integrato, la continuità di funzionamento è garantita anche in caso di un singolo cortocircuito sul loop incendio.

Dettagli

- Base di fissaggio standard condivisa con rivelatori puntiformi serie Excellence
- Isolatore integrato di cortocircuito garantisce il funzionamento in caso di un singolo corto sul loop
- Funzione di blocco dispositivo, targhetta per indirizzo e supporto base alta
- Alimentazione da loop e supporto attivazione assistita da batteria che permette di avere sino 128 dispositivi di notifica collegabili sul loop
- Supporta 32 toni di allarme a 4 livelli di allarme configurabili dalla centrale di rivelazione incendio
- Lampeggiante VID colore rosso
- Supporto la segnalazione dell'evacuazione in fasi per una flessibilità applicativa
- Test automatico pre e post attivazione per garantire la massima sicurezza
- Sincronizzazione automatica
- Indicatore LED a tre colori per la diagnostica stato per una rapida messa in servizio e ricerca dei guasti
-

KE-AS3111W

Avvisatore ottico/acustico VID indirizzato serie Excellence con isolatore, corpo bianco

Specifiche tecniche

General

Addressing method	DIL switch
Monitoring	Activated, Battery level, Continuously self-checking, Fault, Open circuit, Short circuit

Electrical

Power supply type	Batterien, Loop-Stromversorgung

Isolation

Type	Negativer Zeilenumbruch

Physical

Colour	Weiß (RAL 9016)
Mounting type	Montage auf Sockel
Mounting position	Decke, Wand
Material	PC / ABS

Environmental

Environment	Drinnen

Regulatory

Compliancy	CE, REACH, RoHS 3, WEEE
Certification	CPR

Prodotti compatibili

Categoria	Riferimento	Descrizione
Detection device	KE-ASA-AUXW	Base alta dispositivo di notifica Excellence (bianca)
Detection device	KE-DB3010W	Base standard per rivelatori serie Excellence

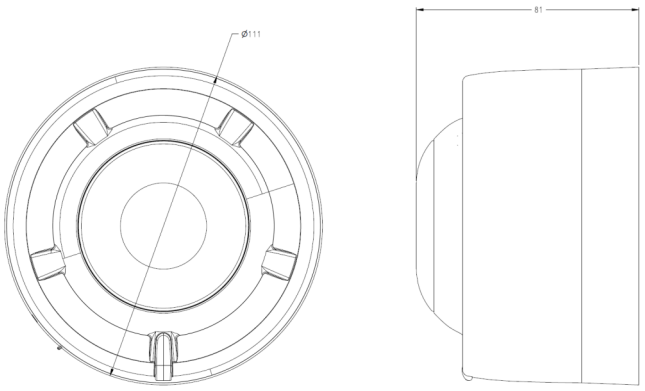

In quanto azienda in continua innovazione, Kidde Global Solutions si riserva il diritto di modificare le specifiche del prodotto senza preavviso. Per avere informazioni sempre aggiornate, visita it.firesecurityproducts.com online o contatta il tuo riferimento commerciale.

Last updated on 12 November 2026 - 18:57