AB360-06

Brandlarmklocka 150 mm, 19-28 VDC, 20 mA, 95 dBA IP21

AB360-06

AB360-06 är en 150 mm (6") brandlarmklocka framtagen för inomhusbruk. AB360-06 drivs med 24 VDC och har låg strömförbrukning.



Detaljer

- Inomhusbruk
- Smidig
- Låg strömförbrukning
- Enkel installation
- Underhållsfri
- Pålitlig
- Uppfyller EN54-3
- CPD-godkänd

AB360-06

Brandlarmklocka 150 mm, 19-28 VDC, 20 mA, 95 dBA IP21

Tekniska specifikationer

Electrical

Power supply type	24 VDC
Number of connection terminals	2

Physical

Colour	Red
Mounting type	Base mount, Wall mount
Mounting position	Wall
Mounting base	Deep
Material	Steel

Environmental

Vandal proof	No
Environment	Indoor

Regulatory

Compliancy	CE, REACH, RoHS 3, WEEE
Certification	CPR

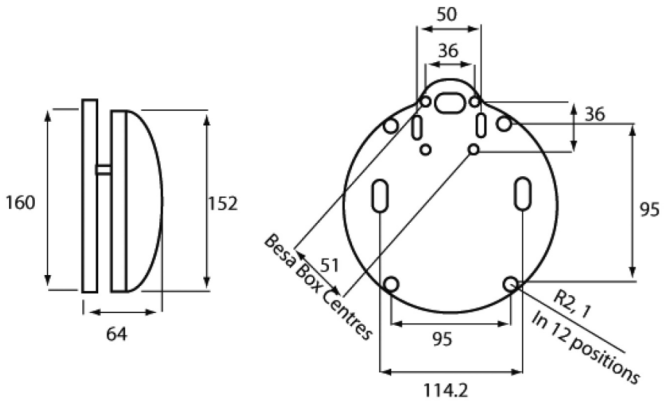

Kidde Global Solutions förbehåller sig rätten att ändra produktspecifikationer utan föregående meddelande. För de senaste produktspecifikationerna, besök se.firesecurityproducts.com online eller kontakta din försäljningsrepresentant.

Last updated on 12 November 2026 - 18:57