# TVGP-M01-0202-BUL-G

## Câmara TruVision Bullet Smart IP  2MP, H.265+, 60 m IR, lente 2.8 a 12 mm, cinzento

### Vista Geral

As câmaras TruVision bullet IP da série M utilizam a mais recente tecnologia de compressão de vídeo H.265+ para trazer imagens de alta-definição e de última geração para o mercado da videovigilância em massa. Com resoluções de vídeo de 2 Megapixel a 4K, estas câmaras IP representam um dispositivo de videovigilância flexível para responder a qualquer necessidade. Equipadas com tecnologia avançada e capacidade de processamento de sinais, capturam eficazmente vídeo em condições desafiantes.

As câmaras vão além da deteção de movimento padrão com capacidades de alarme melhoradas, incluindo deteção de cruzamento de linha, deteção de intrusão e características de deteção facial. Com a sua característica inteligente pessoa/veículo, a câmara pode ignorar movimentos irrelevantes ou eventos VCA que conduzirão automaticamente a um menor consumo de armazenamento e a uma recuperação mais rápida de eventos de vídeo relevantes.

As câmaras TruVision utilizam tecnologia de compressão H.265+ e/ou H.264 com capacidade de triple-streaming, o que facilita a gestão da utilização da largura de banda. A gravação para um cartão MicroSD local (não incluído) protege os dados em caso de perturbações na rede.



### Detalhes

- Resolução máxima: 2MP (1920 x 1080)
- Lente motorizada 2.8 a 12 mm
- Classificação de pessoas/veículos
- Vídeo Inteligência: deteção de intrusão, deteção de cruzamento de linha, deteção de face
- Iluminação IR até 60 m
- Compressão H.265+
- Protocolos abertos ONVIF Profile G, S, T

# TVGP-M01-0202-BUL-G

## Câmara TruVision Bullet Smart IP  2MP, H.265+, 60 m IR, lente 2.8 a 12 mm, cinzento

## Especificações técnicas

### General

| | |
|---|---|
| Technology | IP |
| Video standard | NTSC, PAL |
| Image settings | Hallway View, Mirror, ROI (Region Of Interest) |
| Privacy masking | Yes |
| Software compatibility | Milestone XProtect, OnGuard, TruVision Navigator, TVRmobile, UltraView |

### Camera

| | |
|---|---|
| Sensor size | 1/2.8" |
| Max. resolution | 2 MP |
| Sensor scan | Progressive |
| Sensor type | CMOS |
| Shutter time | 1/3 to 1/100,000 s |

### Lighting performance

| | |
|---|---|
| WDR type | True WDR |
| WDR | 120 dB |
| Digital noise reduction | 3D DNR |
| Day/night | True Day/Night |
| Motorized IR cut filter | Yes |
| Color sensitivity | Cor: 0.005 Lux @ (F1.6, AGC ON), 0 Lux com IR on |
| Infrared (IR) | Yes |
| IR range | Até 60 m |
| IR wavelength | 850nm |

### Encoding

| | |
|---|---|
| Video streams | 3 |
| Main stream compression | H.264, H.265, H.265+ |
| Sub stream compression | H.264, H.265, MJPEG |
| Third stream compression | H.264, H.265 |
| Video bit rate | 32 to 8 Mbps |
| Main stream resolutions | 1280 x 720 (XVGA), 1920 x 1080 (1080p) |
| Sub stream resolutions | 640 x 360 (nHD), 640 x 480 (VGA) |
| Third stream resolutions | 1280 x 720 (XVGA), 640 x 360 (nHD), 640 x 480 (VGA) |
| Max. resolution @ fps | 1920 x 1080 @ 25/30 fps |

### Lens

| | |
|---|---|
| Lens type | Varifocal motorized |
| Focal length | 2.8 a 12 mm (Horizontal FoV 106.6° to 31.7°, vertical FoV 54.7° a 17.7°, diagonal FoV 130.3° a 36.4°) |
| f-stop | F1.6 |
| Auto iris | No |
| Auto focus | Yes |
| Motorized zoom | Yes |

### Network

| | |
|---|---|
| Network interface | RJ-45 10/100 Mbps self-adaptive Ethernet interface |
| Integration | ONVIF Profile G, ONVIF Profile S, ONVIF Profile T |
| Supported network protocols | 802.1x, Bonjour, DDNS, DHCP, DNS, FTP, HTTP, HTTPS, ICMP, IGMP, IPv4, IPv6, NTP, PPPoE, QoS, RTCP, RTP, RTSP, SMTP, SNMP, TCP/IP, UPnP |

### Audio

| | |
|---|---|
| Audio compression | G.711alaw, G.711ulaw, G.722.1, G.726, MP2L2, MP3 |
| Audio in | 1 input (line in), bloco de terminais, amplitude max.: 3.3 Vpp, impedancia: 4.7 KΩ |
| Audio out | 1 output (line out), bloco de terminais, amplitude max: 3.3 Vpp, impedancia: 100 Ω |

### Alarm I/O

| | |
|---|---|
| Alarm inputs | 1 |
| Alarm outputs | 1 output (max. 12 VDC, 30 mA) |
| Alarm I/O connection | Bloco de terminais |

### Storage

| | |
|---|---|
| Local storage type | Sloct Built-in Micro SD/SDHC/SDXC card slot |
| Max. SD card capacity | 256 GB |

### Video intelligence

| | |
|---|---|
| Alarm trigger | HDD error, HDD full, Invalid login, IP address conflict, Motion detection, Network disconnected, Video tampering |
| ROI | Support 1 fixed region for main stream and sub-stream |
| Smart event | Advanced motion detection, Face detection, Intrusion detection, Line crossing detection, Motion detection |
| Intelligence options | Person/vehicle detection on motion, line crossing and intrusion detection |

### Electrical

| | |
|---|---|
| Operating voltage | 12 VDC,1.08 A, PoE: (802.3at, 42.5 to 57 V ), 0.36 to 0.27 A |
| Power consumption | max. 15 W |

### Physical

| | |
|---|---|
| Physical dimensions | 308.5 × 97.9 × 93 mm<br>12.2 × 3.9 × 3.7 in. |
| Net weight | 1390 g<br>3.1 lb. |
| Shipping weight | 1961 g<br>4.3 lb. |
| Colour | Grey |
| Form Factor | Bullet |

# TVGP-M01-0202-BUL-G

## Câmara TruVision Bullet Smart IP  2MP, H.265+, 60 m IR, lente 2.8 a 12 mm, cinzento

### Environmental

| | |
|---|---|
| Vandal proof | Yes |
| Impact rating | IK10 |
| Environment | Outdoor |
| Operating temperature | -30 to +60°C<br>-22 to +140°F |
| Relative humidity | <95% noncondensing |
| IP rating | IP67 |

### Regulatory

| | |
|---|---|
| Compliancy | CE, FCC, REACH, RoHS, UL, WEEE |

### Produtos compatíveis

| Categoria | Referência | Descrição |
|---|---|---|
| Brackets & Mounts | TVD-M-CMA | Adaptador de Canto para TruVision TVD-SNB e Câmaras Bullet TVC-IP |
| Brackets & Mounts | TVD-M-PMA-SS | TruVision Mastadapter (Edelstahl) |

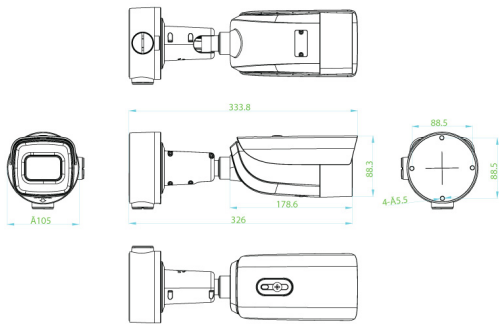


Como empresa de inovação, a Kidde Global Solutions reserva o direito de alterar as especificações do produto sem aviso prévio. Para obter informações sobre as especificações mais recentes do produto, visite pt.firesecurityproducts.com online ou contate o departamento comercial.

Last updated on 12 November 2026 - 18:57