AB360-06

6" Fire Bell For Indoor Use, 24Vdc - Swedish



AB360-06

6" Fire Bell For Indoor Use, 24Vdc - Swedish

Especificações técnicas

Electrical

Power supply type	24 VDC
Number of connection terminals	2

Physical

Colour	Red
Mounting type	Base mount, Wall mount
Mounting position	Wall
Mounting base	Deep
Material	Steel

Environmental

Vandal proof	No
Environment	Indoor

Regulatory

Compliancy	CE, REACH, RoHS 3, WEEE
Certification	CPR

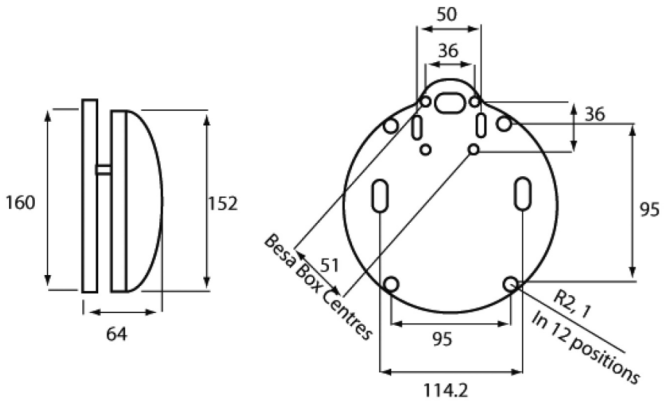

Como empresa de inovação, a Kidde Global Solutions reserva o direito de alterar as especificações do produto sem aviso prévio. Para obter informações sobre as especificações mais recentes do produto, visite pt.firesecurityproducts.com online ou contate o departamento comercial.

Last updated on 12 November 2026 - 18:57