TVGP-M01-0202-BUL-G

Caméra Bullet IP TruVision 2 Mpx, H.265+, IR 60m, objectif 2.8-12mm, grise, IP67, IK10.

Présentation

Les caméras IP de la série M de TruVision s'appuient sur la dernière technologie de compression vidéo H.265+ afin d'offrir des images haute définition de pointe au marché de la vidéosurveillance. Avec des résolutions vidéo allant de 2 mégapixels à 4K, ces caméras IP représentent un dispositif de vidéosurveillance flexible répondant à tous les besoins. Dotées d'une technologie avancée et d'une capacité de traitement du signal, elles capturent efficacement des vidéos même lors de conditions difficiles.

Les caméras vont au-delà de la détection de mouvement standard avec des capacités d'alarme améliorées, notamment des fonctions de détection de franchissement de ligne, de détection d'intrusion et de détection de visage. Grâce à sa fonction personne/véhicule intelligente, la caméra peut ignorer les mouvements non pertinents ou les événements VCA (Analyse du Contenu Vidéo), ce qui entraîne automatiquement une réduction de la consommation de stockage et une récupération plus rapide des événements vidéo pertinents.

Les caméras TruVision utilisent la technologie de compression H.265+ et/ou H.264 avec une capacité de triple diffusion, ce qui permet de gérer facilement l'utilisation de la bande passante de la caméra. L'enregistrement sur une carte MicroSD locale (non fournie) protège les données en cas de perturbations du réseau.



Détails

- Résolution maximale : 2Mpx (1920 x 1080)
- Objectif zoom motorisé de 2,8 à 12 mm
- Classification personne/véhicule
- Intelligence vidéo : détection d'intrusion, franchissement de ligne, détection de visage
- Éclairage IR jusqu'à 60 m
- Compression H.265+
- Normes ONVIF Profil G, S, T ouvertes

TVGP-M01-0202-BUL-G

Caméra Bullet IP TruVision 2 Mpx, H.265+, IR 60m, objectif 2.8-12mm, grise, IP67, IK10.

Spécifications techniques

General

Technology	IP
Video standard	NTSC, PAL
Image settings	Hallway View, Mirror, ROI (Region Of Interest)
Privacy masking	Yes
Software compatibility	Milestone XProtect, OnGuard, TruVision Navigator, TVRmobile, UltraView

Camera

Sensor size	1/2.8"
Max. resolution	2 MP
Sensor scan	Progressive
Sensor type	CMOS
Shutter time	1/3 to 1/100,000 s

Lighting performance

WDR type	True WDR
WDR	120 dB
Digital noise reduction	3D DNR
Day/night	True Day/Night
Motorized IR cut filter	Yes
Color sensitivity	Color: 0.005 Lux @ (F1.6, AGC ON), 0 Lux with IR on
Infrared (IR)	Yes
IR range	Up to 60 m
IR wavelength	850nm

Encoding

Video streams	3
Main stream compression	H.264, H.265, H.265+
Sub stream compression	H.264, H.265, MJPEG
Third stream compression	H.264, H.265
Video bit rate	32 to 8 Mbps
Main stream resolutions	1280 x 720 (XVGA), 1920 x 1080 (1080p)
Sub stream resolutions	640 x 360 (nHD), 640 x 480 (VGA)
Third stream resolutions	1280 x 720 (XVGA), 640 x 360 (nHD), 640 x 480 (VGA)
Max. resolution @ fps	1920 x 1080 @ 25/30 fps

Lens

Lens type	Varifocal motorized
Focal length	2.8 to 12 mm (Horizontal FoV 106.6° to 31.7°, vertical FoV 54.7° to 17.7°, diagonal FoV 130.3° to 36.4°)
f-stop	F1.6
Auto iris	No
Auto focus	Yes
Motorized zoom	Yes

Network

Network interface	RJ-45 10/100 Mbps self-adaptive Ethernet interface
Integration	ONVIF Profile G, ONVIF Profile S, ONVIF Profile T
Supported network protocols	802.1x, Bonjour, DDNS, DHCP, DNS, FTP, HTTP, HTTPS, ICMP, IGMP, IPv4, IPv6, NTP, PPPoE, QoS, RTCP, RTP, RTSP, SMTP, SNMP, TCP/IP, UPnP

Audio

Audio compression	G.711alaw, G.711ulaw, G.722.1, G.726, MP2L2, MP3
Audio in	1 input (line in), two-core terminal block, max. input amplitude: 3.3 Vpp, input impedance: 4.7 KΩ
Audio out	1 output (line out), two-core terminal block, max. output amplitude: 3.3 Vpp, output impedance: 100 Ω

Alarm I/O

Alarm inputs	1
Alarm outputs	1 output (max. 12 VDC, 30 mA)
Alarm I/O connection	Terminal block

Storage

Local storage type	Built-in Micro SD/SDHC/SDXC card slot
Max. SD card capacity	256 GB

Video intelligence

Alarm trigger	HDD error, HDD full, Invalid login, IP address conflict, Motion detection, Network disconnected, Video tampering
ROI	Support 1 fixed region for main stream and sub-stream
Smart event	Advanced motion detection, Face detection, Intrusion detection, Line crossing detection, Motion detection
Intelligence options	Person/vehicle detection on motion, line crossing and intrusion detection

Electrical

Operating voltage	12 VDC,1.08 A, PoE: (802.3at, 42.5 V to 57 V), 0.36 A to 0.27 A
Power consumption	max. 15 W

Physical

Physical dimensions	308.5 × 97.9 × 93 mm 12.2 × 3.9 × 3.7 in.
Net weight	1390 g 3.1 lb.
Shipping weight	1961 g 4.3 lb.
Colour	Grey
Form Factor	Bullet

TVGP-M01-0202-BUL-G

Caméra Bullet IP TruVision 2 Mpx, H.265+, IR 60m, objectif 2.8-12mm, grise, IP67, IK10.

Environmental

Vandal proof	Yes
Impact rating	IK10
Environment	Outdoor
Operating temperature	-30 to +60°C -22 to +140°F
Relative humidity	<95% noncondensing
IP rating	IP67

Regulatory

Compliancy	CE, FCC, REACH, RoHS, UL, WEEE

Produits compatibles

Catégorie	Référence	Description
Brackets & Mounts	TVD-M-CMA	Adaptateur de fixation en angle TruVision pour TVD-SNB (ou Caméras Bullet TVC-IP)
Brackets & Mounts	TVD-M-PMA-SS	Adaptateur de montage sur poteau TruVision pour utilisation avec TVD-SNB (acier inoxydable).

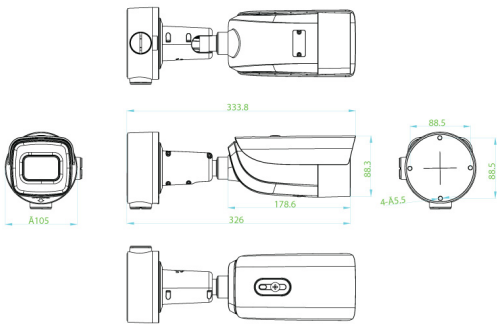

En tant que société d'innovation, Kidde Global Solutions se réserve le droit de modifier les spécifications des produits sans préavis. Pour les dernières spécifications du produit, visitez le site web fr.firesecurityproducts.com ou contactez votre représentant commercial.

Last updated on 12 November 2026 - 18:57